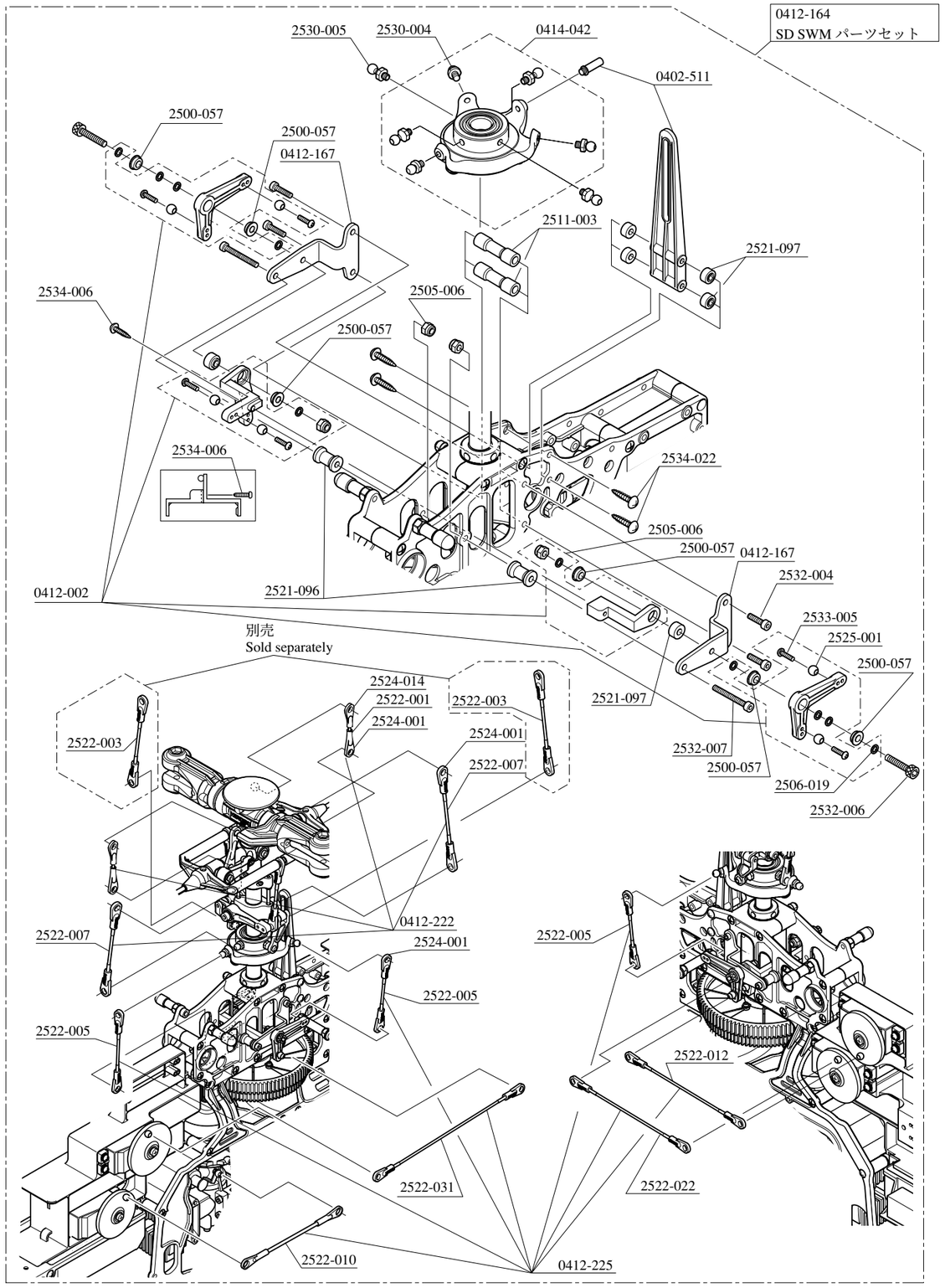

コード No. Code No.	品　　名 Name	入数 Q'ty	価格(円) Unit price in yen	備　考 Remarks
0402-511	SF ラジアスアームステーセット SF radius arm stay set	1	500	ラジアスピン付 with radius pin
0412-002	SWM レバーセット SWM lever set	1 式 1 set	800	ø5 ボール、M2X8PH、FW 付属 with ø5 balls, M2X8PH, washers
0412-164	SD SWM パーツセット SD SWM parts set	1 式 1 set	7,000	
0412-167	SD SWM レバーステー SD SWM lever stay	2	1,200	
0412-222	SD リンケージセット（FZ-IV R/H用） SD linkage set (for FZ-IV R/H)	1 式 1 set	800	
0412-225	SD SWM リンケージセット（フレーム用） SD SWM linkage set (for frame)	1 式 1 set	1,000	
0414-042	スワッシュプレート 120° (ø10) Swash plate 120° (ø10)	1	4,500	ピボットボルト付 with pivot bolts
2500-057	Brg.ø3Xø6X2.5FZZ	2	1,200	
2505-006	M3 ナイロンナット M3 nylon nut	10	200	
2506-019	FW 3X4.5X0.5T	10	200	
2511-003	クロスメンバー M3X26 Cross member M3X26	2	500	
2521-096	カラー 3X8X12.5 Collar 3X8X12.5	2	500	
2521-097	カラー 3X7X3.8S Collar 3X7X3.8S	2	500	
2522-001	アジャストロッド M2X16 Adjust rod M2X16	5	500	
2522-003	アジャストロッド M2X30 Adjust rod M2X30	5	500	
2522-005	アジャストロッド M2X45 Adjust rod M2X45	5	500	
2522-007	アジャストロッド M2X55 Adjust rod M2X55	5	500	
2522-010	アジャストロッド M2X80 Adjust rod M2X80	5	500	
2522-012	アジャストロッド M2X95 Adjust rod M2X95	5	500	
2522-022	アジャストロッド M2X75 Adjust rod M2X75	5	500	
2522-031	アジャストロッド M2X115 Adjust rod M2X115	2	800	
2524-001	M2 ロッドエンド M2 rod end	10	500	
2524-014	ロッドエンドM2X12.5 Rod end M2X12.5	10	500	
2525-001	ø5 ボール ø5 ball	10	500	
2530-004	ピボットボルト (D) ø5X5XM3 Pivot bolt (D) ø5X5XM3	2	400	
2530-005	ピボットボルト (E) ø5X7XM3 Pivot bolt (E) ø5X7XM3	2	300	
2532-004	キャップスクリュー M3X12 Cap screw M3X12	10	400	
2532-006	キャップスクリュー M3X20 Cap screw M3X20	10	400	
2532-007	キャップスクリュー M3X22 Cap screw M3X22	10	400	
2533-005	ナベ頭ビス M2X8 Pan-head screw M2X8	20	100	
2534-006	タッピングスクリュー M2.6X12 2種 Tapping screw M2.6X12 type 2	10	100	
2534-022	タッピングスクリュー M3X14 2種 Tapping screw M3X14 type 2	10	200	