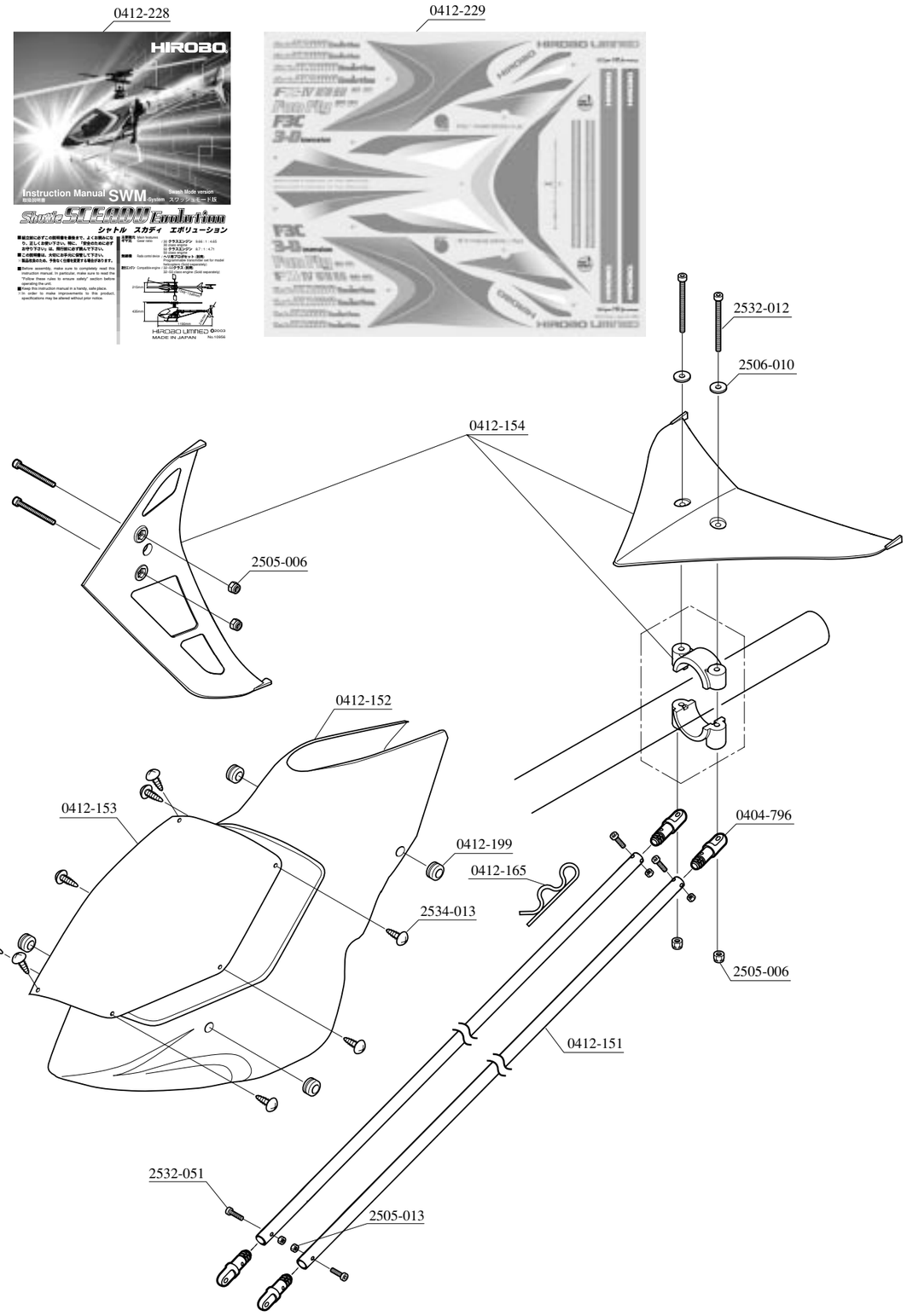

コード No. Code No.	品　　名 Name	入数 Q'ty	価格(円) Unit price in yen	備　　考 Remarks
0404-796	テールブームブレースターミナル 98 Tail boom brace terminal 98	4	400	
0412-151	SD テールブームブレース L=445 SD tail boom brace L=445	2	1,000	ターミナル付 With brace terminal
0412-152	スカディ キャビン Sceadu cabin	1	2,800	ダンパーゴム付 With damper rudder
0412-153	スカディ キャノピー Sceadu wild shield	1	1,400	ネジ付 With screw
0412-154	SD 尾翼セット SD tail stabilizer set	1式 1 set	900	ネジ、尾翼バンド付 With screw and fin band
0412-165	ø5 スナップピン ø5 snap pin	4	300	
0412-199	SDキャビンダンパーゴム SD cabin damper rubber	4	400	
0412-228	スカディ SWM 説明書 SCEADU SWM instruction manual	1	2,000	
0412-229	スカディ EVO デカール SCEADU EVO decal	1	1,500	
2505-006	M3ナイロンナット M3 nylon nut	10	200	
2505-013	M2.6 ナット M2.6 nut	20	200	
2506-010	FW3X9X1T	20	100	
2532-012	キャップスクリュー M3X35 Cap screw M3X35	10	400	
2532-051	キャップスクリュー M2.6X10 Cap screw M2.6X10	10	400	
2534-013	タッピングスクリュー M2.6X6 トラス 2種 Tapping screw M2.6X6 truss type 2	10	200	

シャトルスカディはパーツセットの交換でリンケージ方式・エンジンクラス・テール駆動方式の変更が可能です。
様々なバリエーションをお楽しみください。
By using following parts sets, Sceadu linkage or tail drive system can be changed.
Enjoy flying different types of Sceadu.

コード No. Code No.	品　　名 Name	入数 Q'ty	価格(円) Unit price in yen	備　　考 Remarks
リンケージ方式を変更するパーツ　Parts to change linkage system				
0412-230	SD HPM PPパーツセット SD HPM PP parts set	1式 1 set	9,000	HPM(ヒロボーピッチアップモード)プッシュプルタイプリンケージのセット(樹脂製)。スワッシュ、レバー、ロッド付属 A linkage set for HPM push pull linkage. (Plastic) Swash plate, levers, and rods are included.
0412-231	SD SWM PPパーツセット SD SWM PP parts set	1式 1 set	9,000	SWM-system(スワッシュモードシステム)プッシュプルタイプリンケージのセット(樹脂製)。スワッシュ、レバー、ロッド付属 A linkage set for SWM push pull linkage. (Plastic) Swash plate, levers, and rods are included.
0412-232	SD HPM パーツセット SD HPM parts set	1式 1 set	7,000	HPM(ヒロボーピッチアップモード)ノーマルタイプリンケージのセット(樹脂製)。スワッシュ、レバー、ロッド付属 A linkage set for HPM normal linkage (Plastic). Swash plate, levers, and rods are included.
0412-233	SD SWM パーツセット SD SWM parts set	1式 1 set	7,000	SWM-system(スワッシュモードシステム)ノーマルタイプリンケージのセット(樹脂製)。スワッシュ、レバー、ロッド付属 A linkage set for SWM normal linkage (Plastic). Swash plate, levers, and rods are included.
0412-227	スカディ HPM 説明書 SCEADU HPM instruction manual	1	2,000	SWM⇒HPMに交換される場合にお買い求めください。 Use this manual for changing SWM to HPM.
0412-228	スカディ SWM 説明書 SCEADU SWM instruction manual	1	2,000	HPM⇒SWMに交換される場合にお買い求めください。 Use this manual for changing HPM to SWM
30⇔50クラスにエンジンを変更するパーツ　Parts to change engine class from/to 30 or 50 engine.				
0412-159	SD 30エンジンパーツセット SD 30 engine parts set	1式 1 set	5,500	30エンジン用 エンジンマウント、フライホイル、クラッチベル、マフラーのセット A set of engine mount, fly wheel, clutch bell, and muffler for 30 engine
0412-160	SD 50エンジンパーツセット SD 50 engine parts set	1式 1 set	7,300	50エンジン用 エンジンマウント、フライホイル、クラッチベル、マフラーのセット A set of engine mount, fly wheel, clutch bell, and muffler for 50 engine
ベルトドライブ⇔シャフトドライブに変更するパーツ　Changing drive system (Belt and shaft)				
0412-161	SDベルトドライブパーツセット SD belt drive parts set	1式 1 set	3,000	カウンターギヤ、テールプーリー、ベルトのセット。 A set of counter gear, tail pouley, and belt.
0412-162	SDシャフトドライブパーツセット SD shaft drive parts set	1式 1 set	13,500	カウンターギヤ、ベアリングホルダー、ドライブシャフト、テールシャフトのセット。 A set of counter gear, BRG holder, drive shaft, and tail shaft.