パーツリスト
Parts list

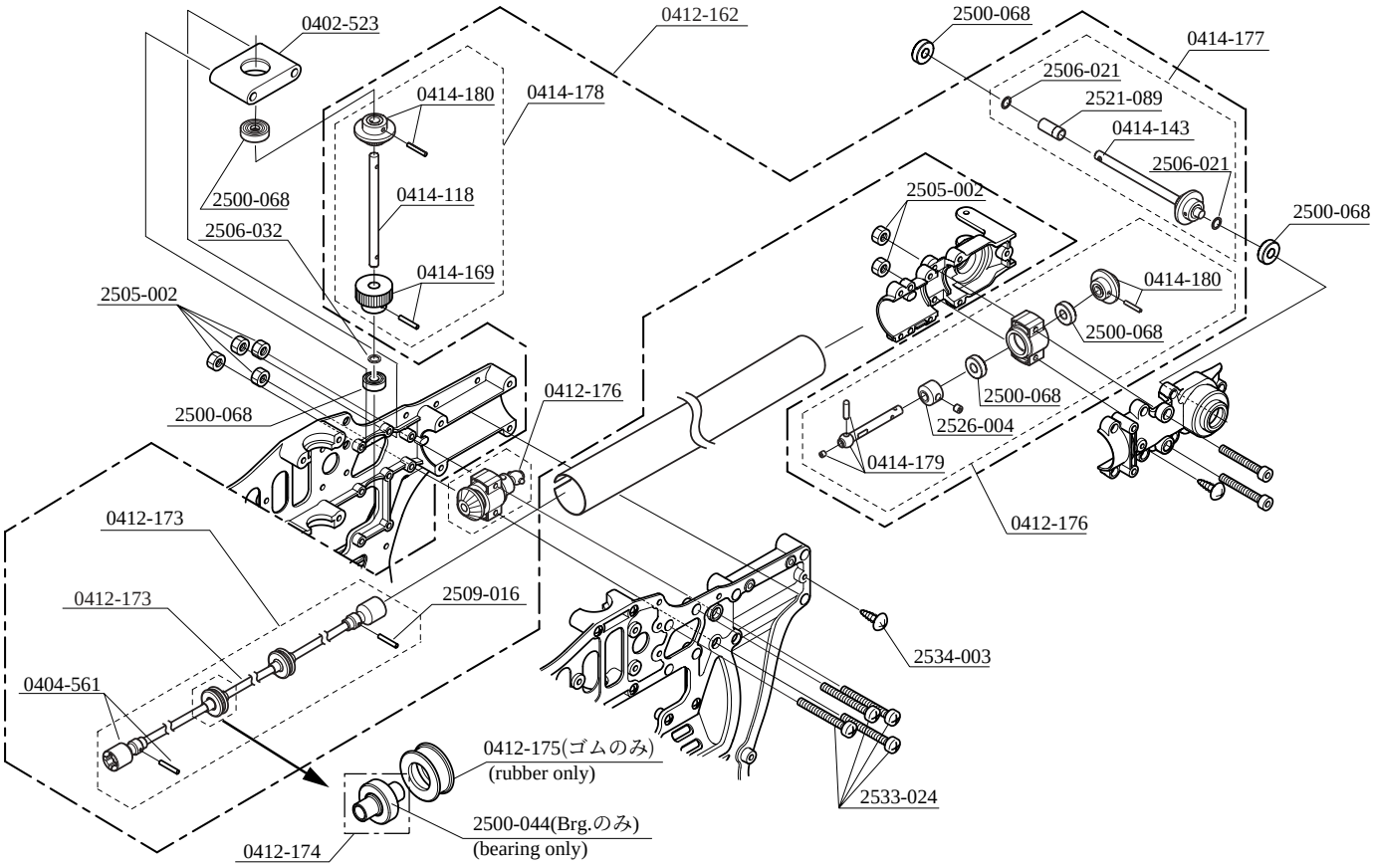

コード No. Cord No.	品　　名 Particulars	入数 Q'ty	価格 Price(Yen)	備　　考 Remarks
0402-523	SF Brg. ホルダー ø 13 SF bearing holder ø 13	1	400	
0404-561	ユニバーサルハブ ø 5 Universal hub ø5	1	1200	ロールピン付 Roll pin attached
0412-173	テールドライブパイプ Assy L=650.5 (SUS) Tail drive pipe assembly L=650.5 (SUS)	1 式 1set	7500	工場組立済み Factory assembled
0412-174	パイプドライブ Brg. ガイド Pipe drive bearing guide	1 式 1set	900	Brg. 圧入済み Press-fit bearing
0412-175	SD パイプドライブ Brg. ケース SD pipe drive bearing case	2	500	
0412-176	BRG ホルダー Assy Bearing holder assembly	1	4500	工場組立済み Factory assembled
0414-118	カウンターギヤシャフト Counter gear shaft	1	700	ロールピン付 Roll pin attached
0414-143	テールシャフト Tail shaft	1	700	ロールピン付 Roll pin attached
0414-169	EX カウンターギヤ 17T EX counter gear 17T	1	1500	ロールピン付 Roll pin attached
0414-177	ベベルギヤ 20T シャフト付 Bevel gear 20T (included with the shaft)	1	2,000	工場組立済み Factory assembled
0414-178	カウンターギヤ Assy シャフト用 For the counter gear assembly shaft	2	3,800	工場組立済み Factory assembled
0414-179	ユニバーサルシャフト L=34, 38.5 Universal shaft L=34,38.5	1	1,000	ユニバーサルピン付 With universal pin
0414-180	ベベルギヤ 20T Bevel gear 20T	1	1,800	ロールピン付 Roll pin attached
2500-044	Brg. ø8 X ø16 X 5ZZ	2	1,200	
2500-068	Brg. ø5 X ø13 X 4ZZ	2	1,200	
2505-002	M3 ナット M3 nut	20	200	
2506-016	ロールピン ø2 X 10 Roll pin ø2 x 10	10	500	
2506-021	FW ø5 X ø7 X 0.1T	5	400	
2506-032	FW ø5 X ø7 X 0.4T	5	300	
2521-089	カラー ø5 X 6.5 X 15 Collar ø5 X 6.5 X 15	2	500	
2526-004	ストッパー ø5 X 12 X 10 Stopper ø5x12x10	1	400	
2533-024	ナベ頭ビス M3 X 32PH Pan-head screw M3 X 32PH	10	500	
2534-012	タッピングスクリュー M3 X 10 Tapping screw M3 X 10	10	100	
2539-003	タッピングスクリュー M3 X 8 Tapping screw M3 X 8	10	500	